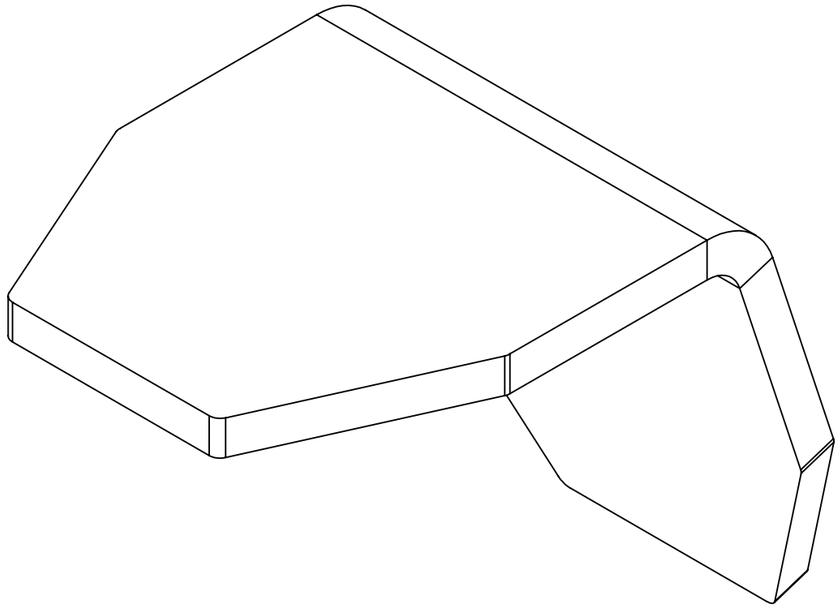

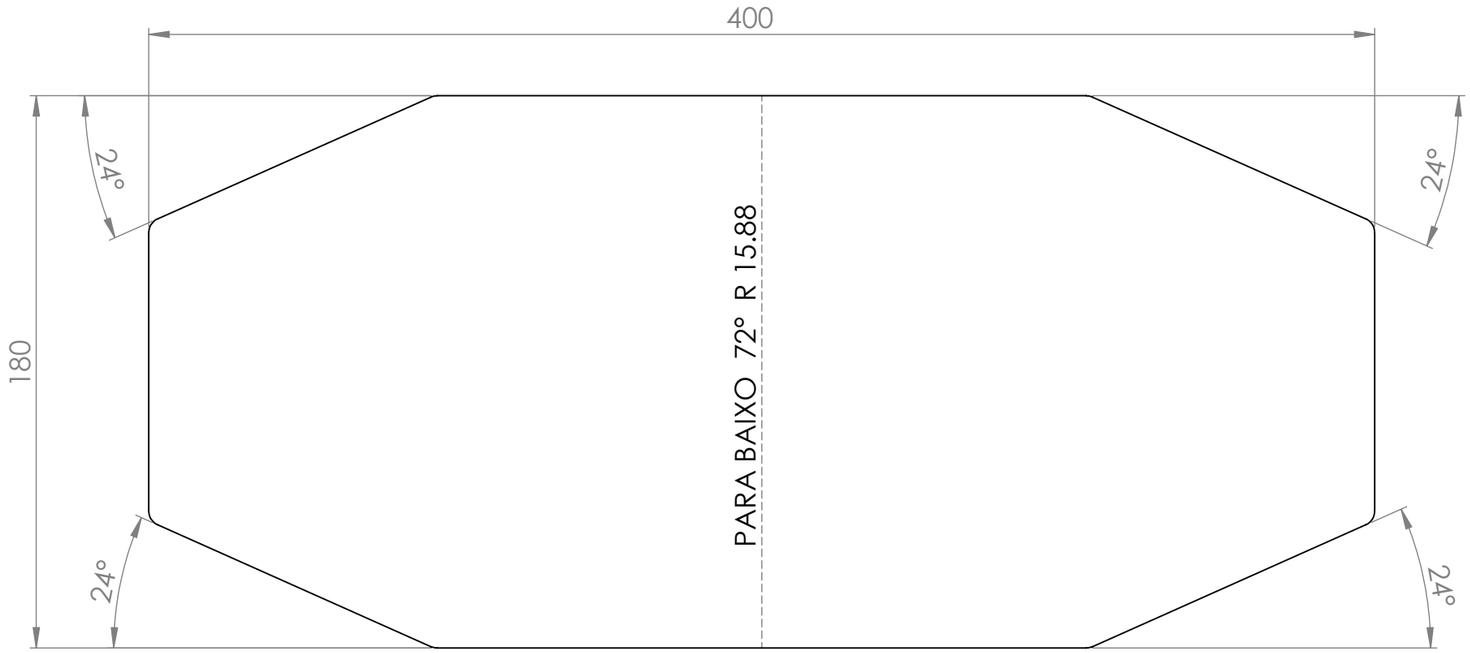

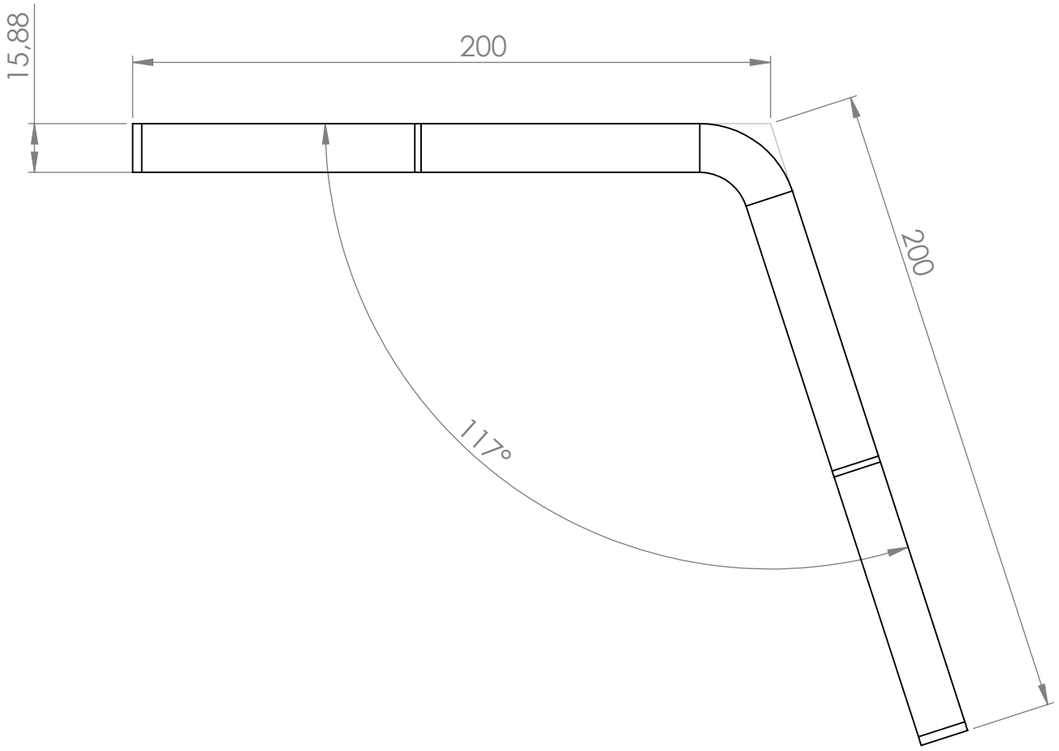

CHAPA 5/8" (15.88mm)
02 PEÇAS

COPIA CONTROLADA

	NOME	ASSINATURA
DESEN.	Jean Galassi	
VERIF.	Jean Galassi	

PESO:
10,74 KG

P-000057

SEU NEGÓCIO EM M OVIMEN TO

DES. Nº **REFORÇO DO PESCOÇO SUPERIOR** A3

ESCALA:1:20 FOLHA 1 DE 1

DESENHO E DIREITOS AUTORAIS PERTENCENTE A BMC CARRETAS