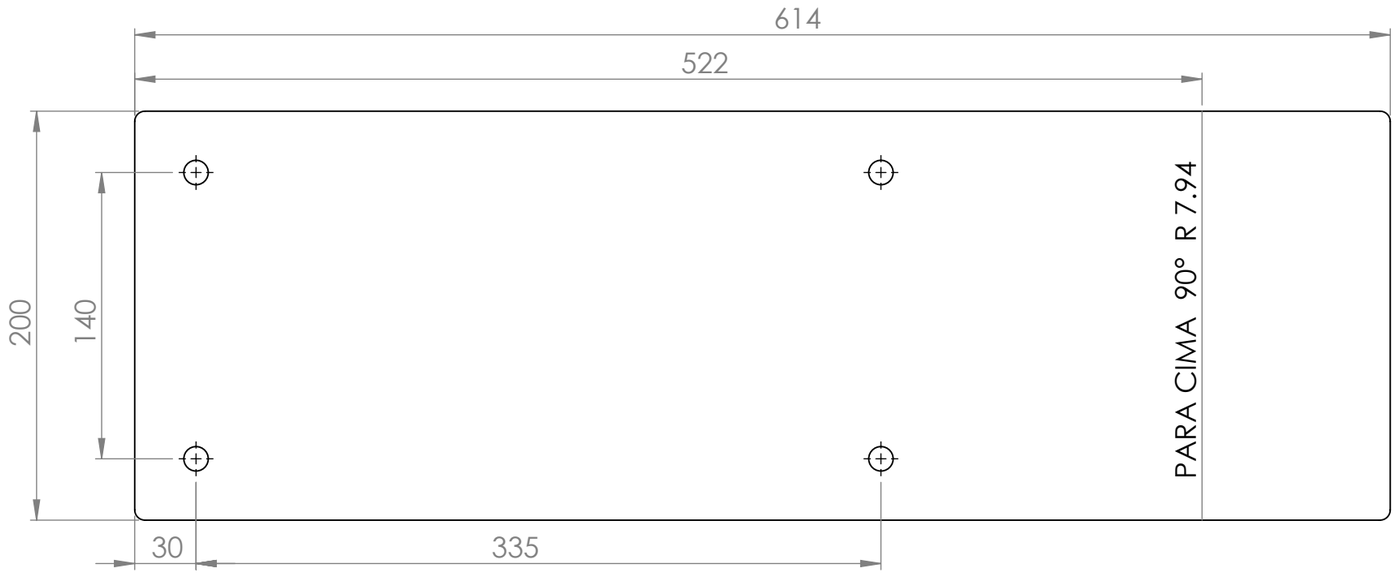

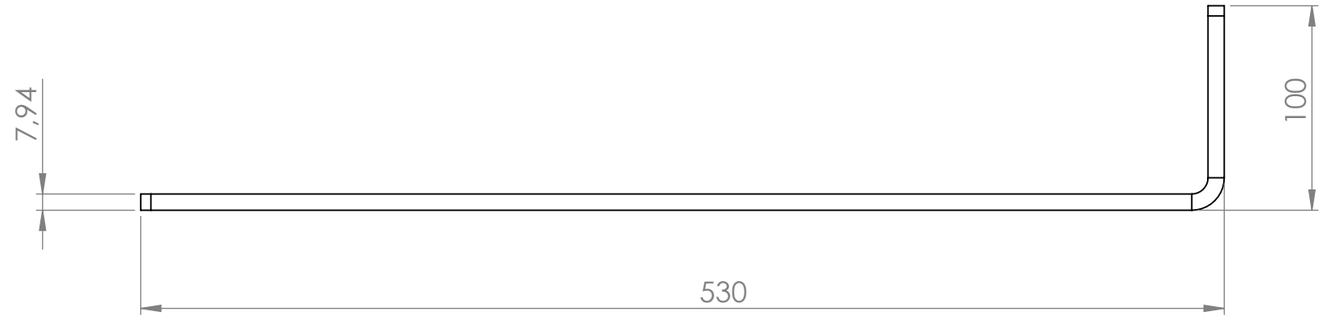

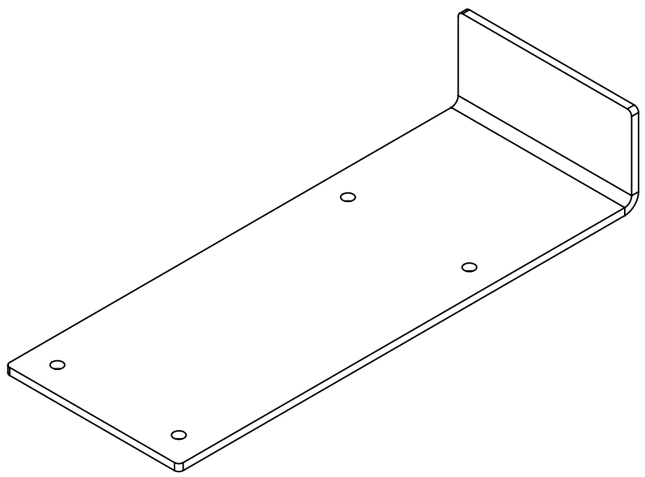

CHAPA # 5/16" (7.94mm)
QUANTIDADE: 01 PEÇA

COPIA CONTROLADA

	NOME	ASSINATURA
DESEN.	Jean Galassi	
VERIF.	Jean Galassi	

PESO: 7,65 KG

P-000211

SEU NEGÓCIO EM M OVIMEN TO

DES. Nº **SUPORTE UNIDADE HIDRAULICA RAMPA TRASEIRA**

A3

ESCALA:1:5

FOLHA 1 DE 1

DESENHO E DIREITOS AUTORAIS PERTENCENTE A BMC CARRETAS