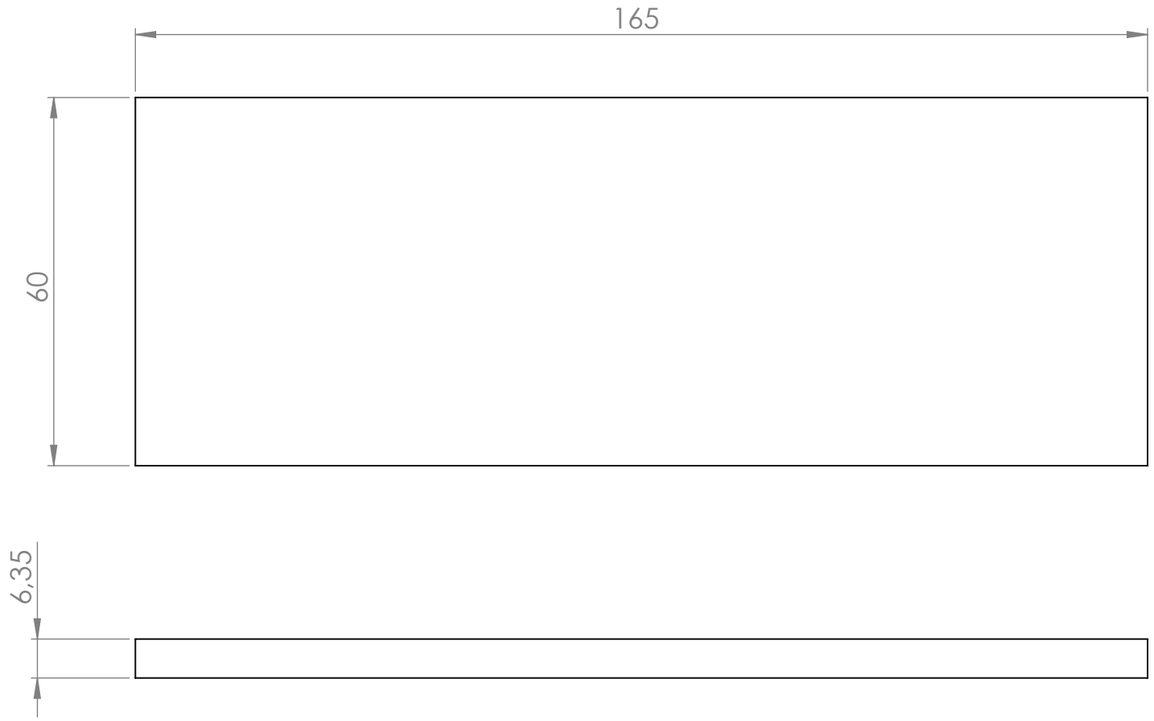

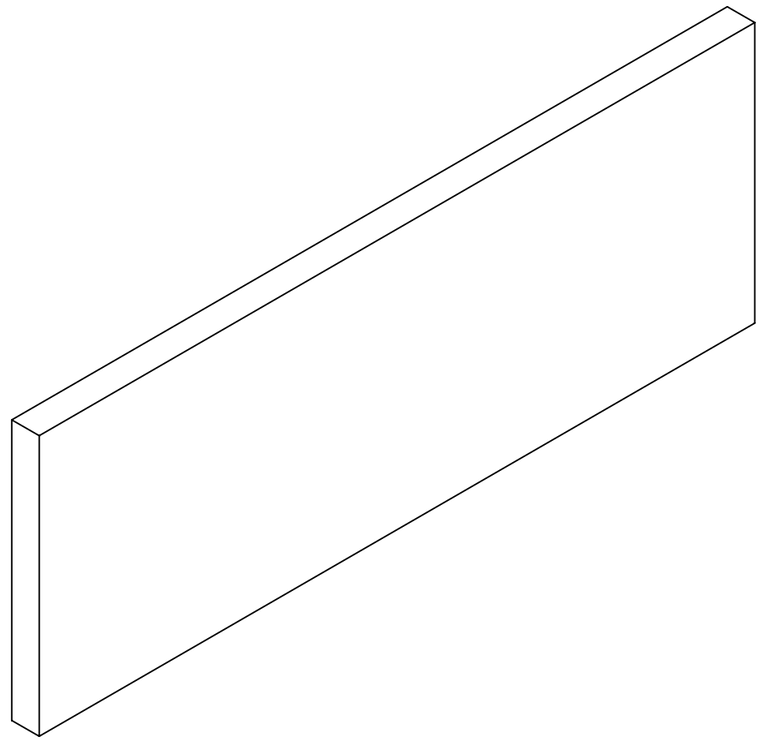

CHAPA # 1/4" (6.35mm)

QUANTIDADES:

02 EIXOS = 02 PEÇAS
03 EIXOS = 04 PEÇAS
04 EIXOS = 06 PEÇAS
05 EIXOS = 08 PEÇAS

COPIA CONTROLADA

	NOME	ASSINATURA			PESO:
DESEN.	Jean Galassi				0,49 KG
VERIF.	Jean Galassi				

P-000253

SEU NEGÓCIO EM M OVIMEN TO

DES. Nº **CHAPA DE TRAVA DO SUPORTE CENTRAL DA SUSPENSÃO** A3

ESCALA:1:2 FOLHA 1 DE 1

DESENHO E DIREITOS AUTORAIS PERTENCENTE A BMC CARRETAS