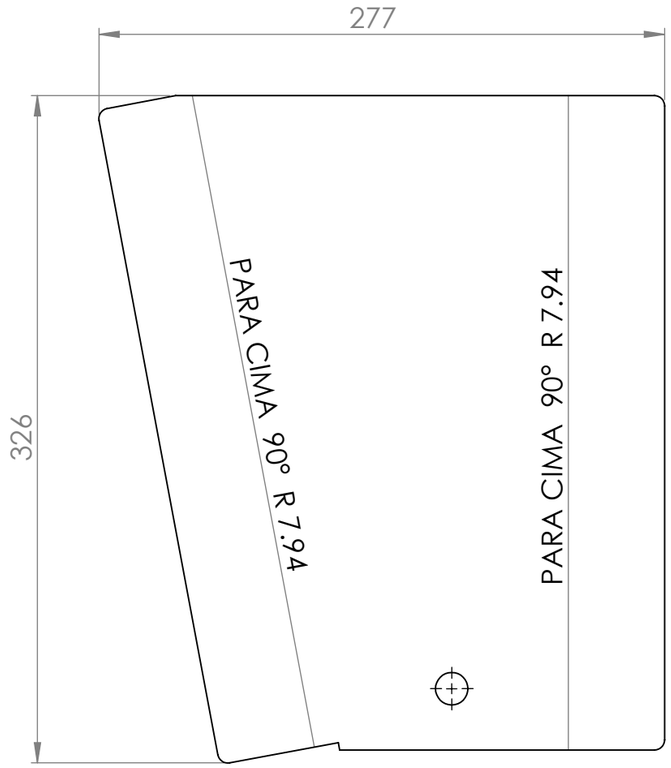

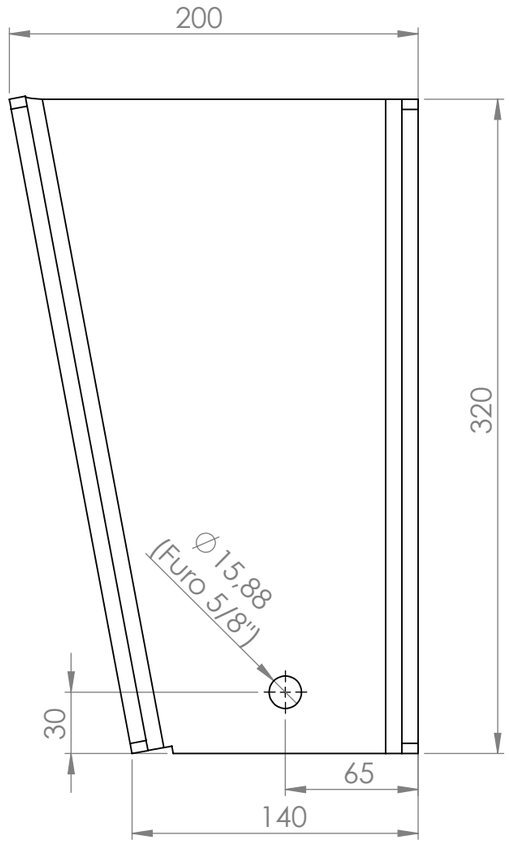

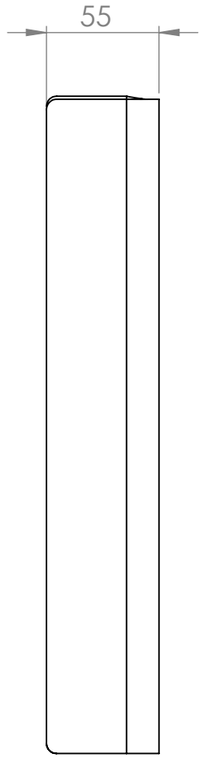

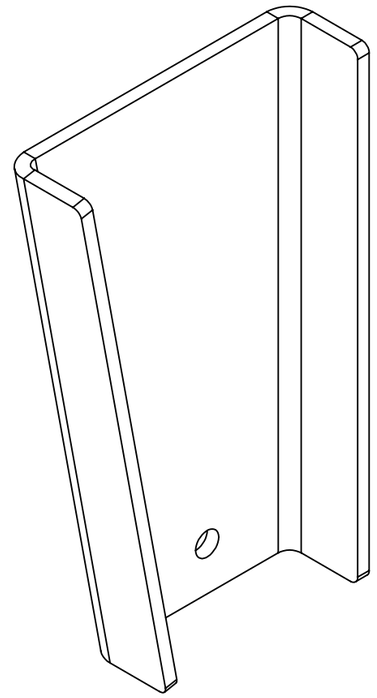

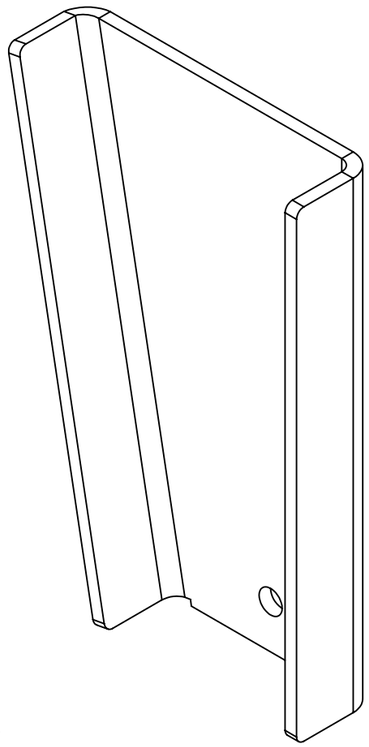

CHAPA # 5/16" (7.94mm)

QUANTIDADES:

08 PEÇAS, SENDO
04 LADO DIREITO E 04
LADO ESQUERDO
SE ATENTAR NAS DOBRAS

COPIA CONTROLADA

	NOME	ASSINATURA
DESEN.	Jean Galassi	
VERIF.	Jean Galassi	

PESO: 5,63 KG

P-000258

BMC
SEU NEGÓCIO EM M OVIMEN TO

DES. Nº
PERFIL DO SUPORTE DIANTEIRO/TRAS. DA SUSPENSAO

A3

ESCALA:1:5 | FOLHA 1 DE 1

DESENHO E DIREITOS AUTORAIS PERTENCENTE A BMC CARRETAS