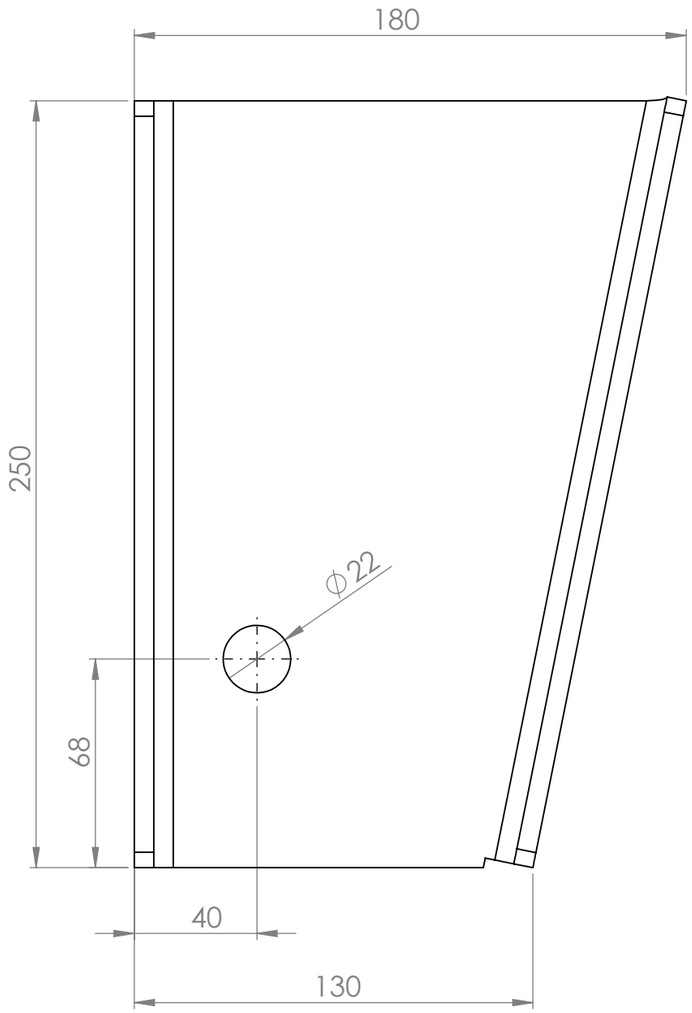

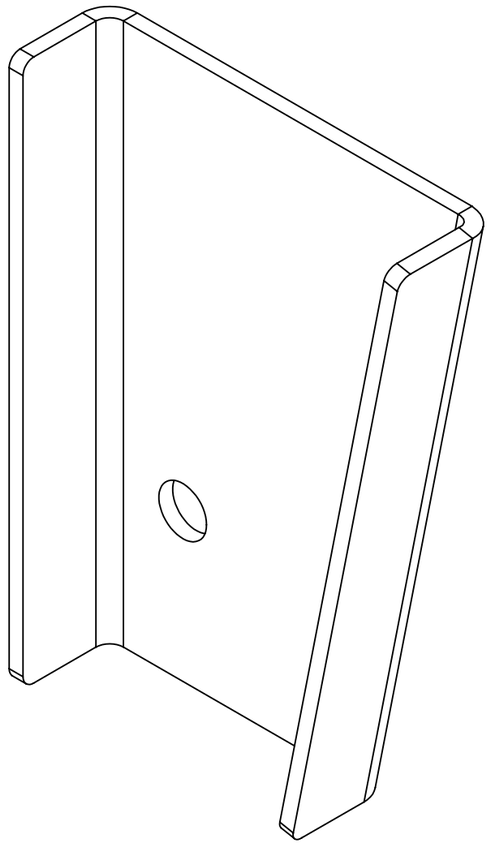

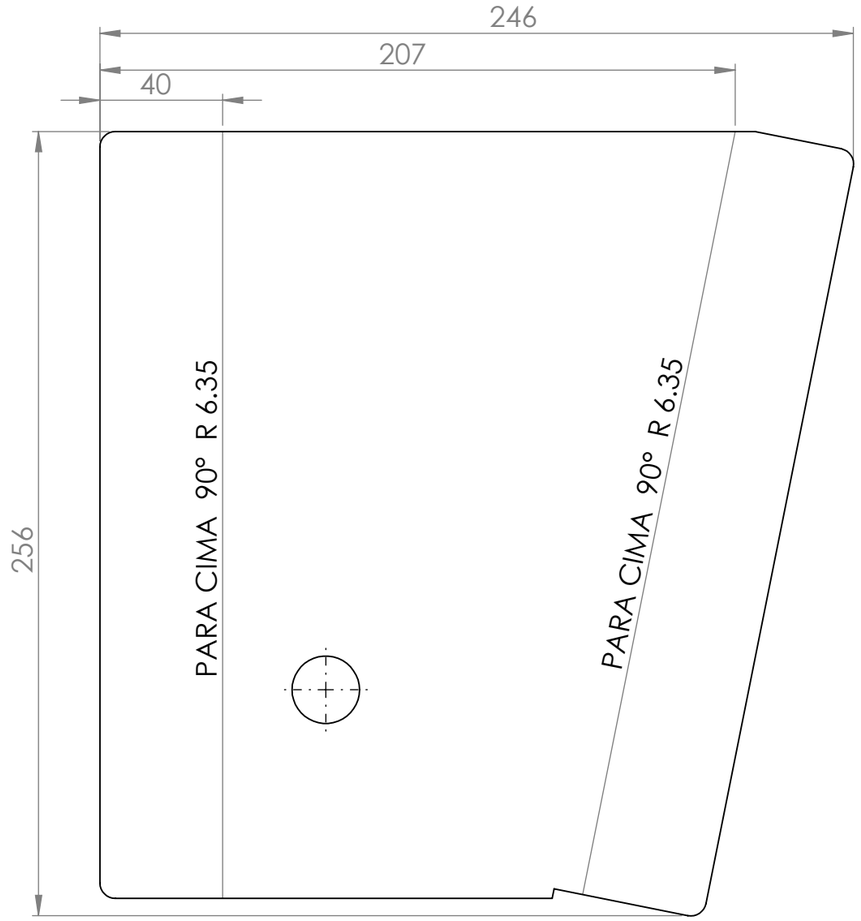

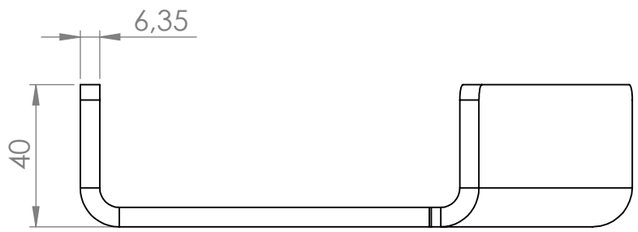

CHAPA # 1/4" (6.35mm)
QUANTIDADE: 04 PEÇAS
SENDO 02 LADO DIR. E 02 LADO ESQ.

COPIA CONTROLADA

	NOME	ASSINATURA
DESEN.	Jean Galassi	
VERIF.	Jean Galassi	

PESO: 3,14 KG

P-000324

BMC
SEU NEGÓCIO EM M OVIMEN TO

DES. Nº **PERFIL SUP. DIANT. TRAS. SUSP. PRANCHA LAGARTIXA** A3

ESCALA:1:2 FOLHA 1 DE 1

OBS: PEÇA CONTEM LADO DIREITO E LADO ESQUERDO, SE ATENTAR NAS DOBRAS

DESENHO E DIREITOS AUTORAIS PERTENCENTES A BMC CARRETAS