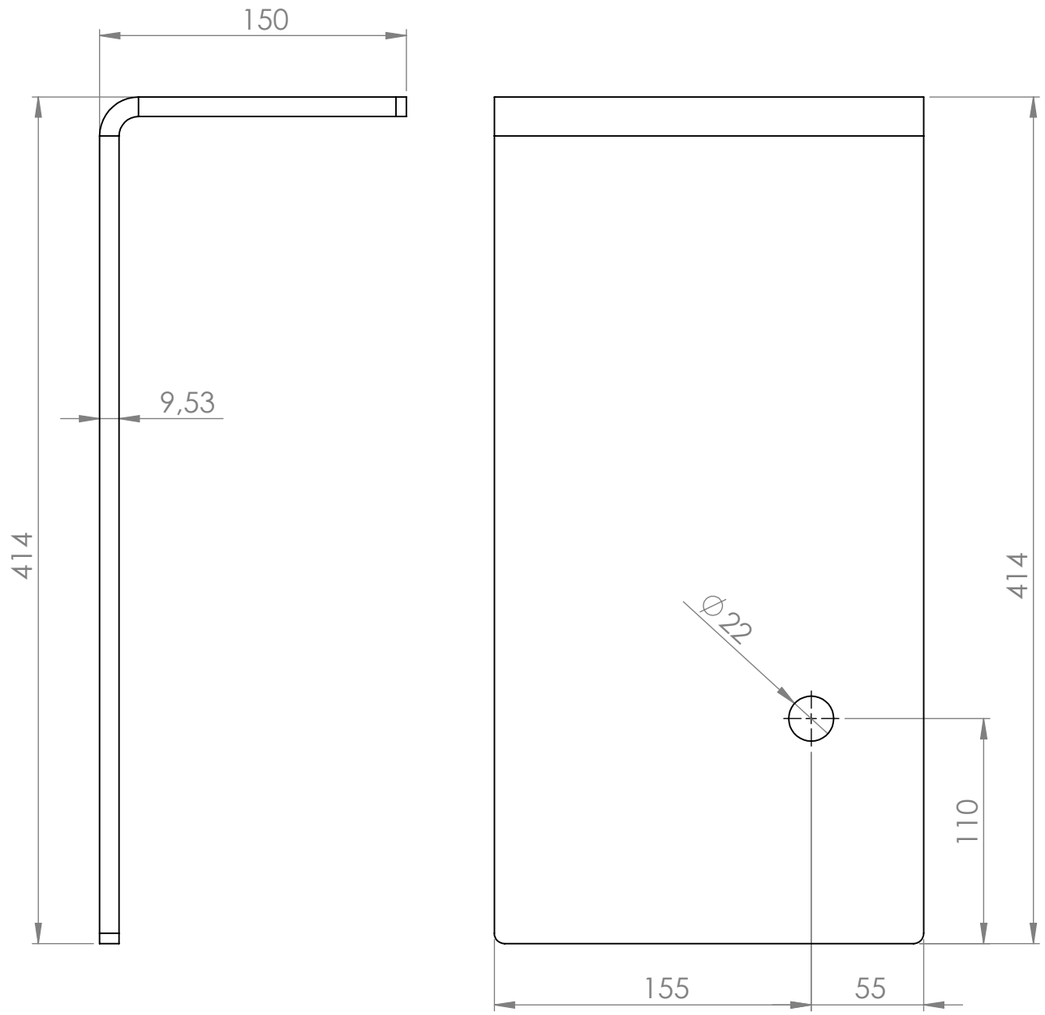

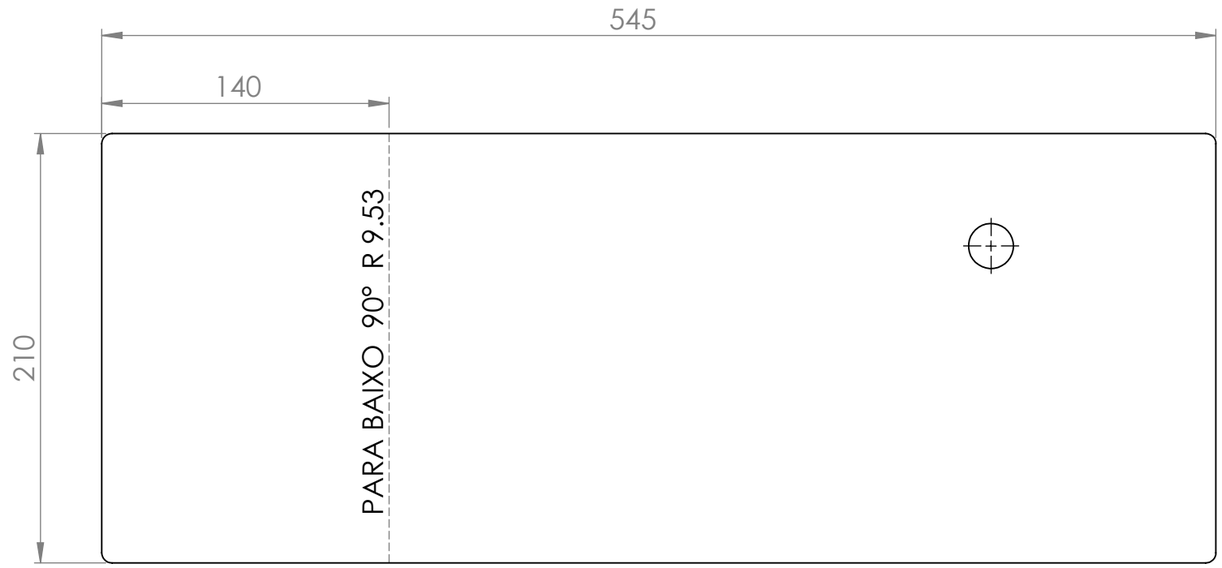

CHAPA # 3/8" (9.53mm)
QUANTIDADE: 04 PEÇAS
SENDO 02 LADO DIR. E 02 LADO ESQ.

COPIA CONTROLADA

	NOME	ASSINATURA
DESEN.	Jean Galassi	
VERIF.	Jean Galassi	

PESO: 8,56 KG

P-000325

SEU NEGÓCIO EM M OVIMEN TO

DES. Nº **PERFIL SUP. DA SUSPENSAO PRANCHA LAGARTIXA** A3

ESCALA:1:5 FOLHA 1 DE 1

OBS: PEÇA CONTEM LADO DIREITO E LADO ESQUERDO, SE ATENTAR NAS DOBRAS

DESENHO E DIREITOS AUTORAIS PERTENCENTES A BMC CARRETAS