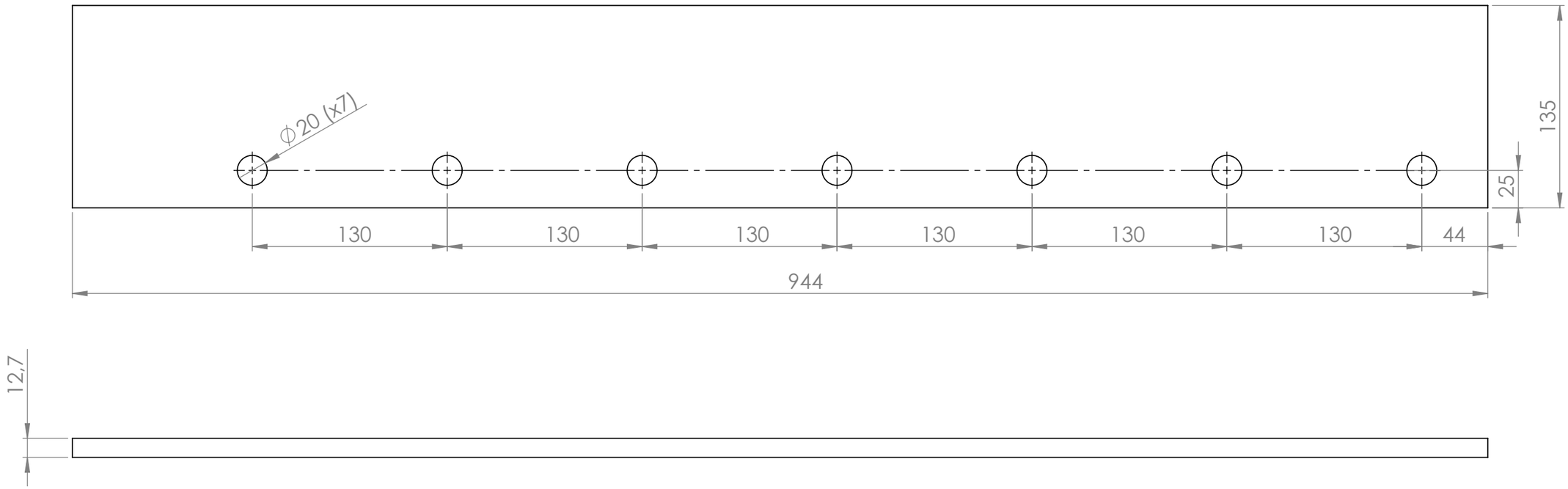

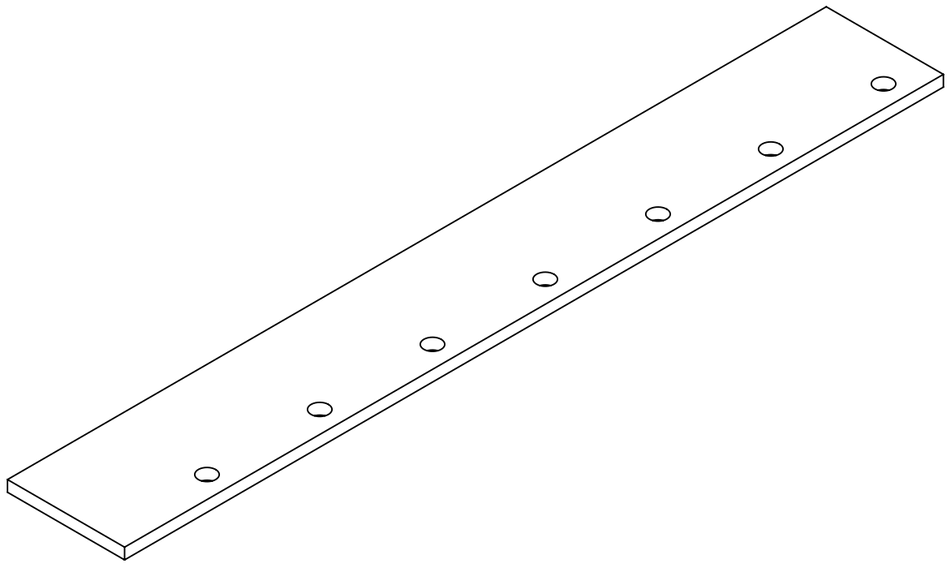

CHAPA #1/2" (12,7mm)
QUANTIDADE: 02 PEÇAS

COPIA CONTROLADA

	NOME	ASSINATURA
DESEN.	Jean Galassi	
VERIF.	Jean Galassi	

PESO: 22,59 KG

P-000416

BMC
SEU NEGÓCIO EM M OVIMEN TO

DES. Nº

MESA 135mm X 944mm
PRANCHA EXTENSÍVEL 04 EIXOS - POWERLOG

A3

ESCALA:1:5 | FOLHA 1 DE 1

DESENHO E DIREITOS AUTORAIS PERTENCENTE A BMC CARRETAS