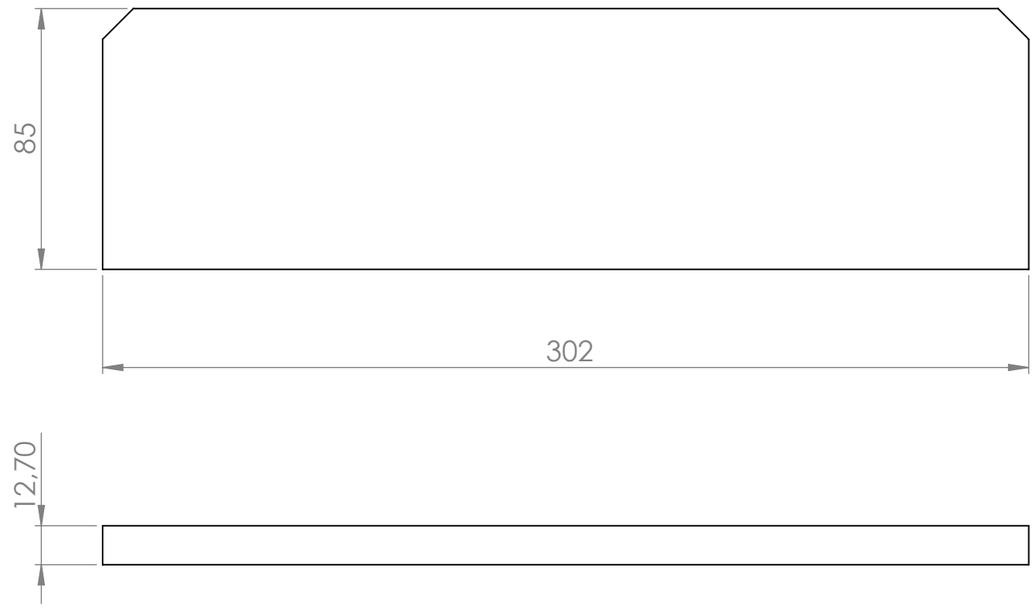

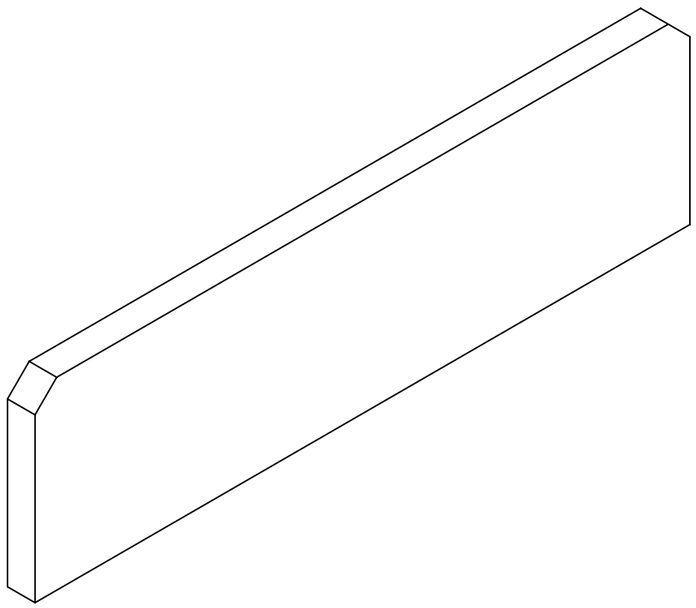

CHAPA 1/2" (12.7mm)
02 PEÇAS

COPIA CONTROLADA

	NOME	ASSINATURA			PESO:
DESEN.	Jean Galassi				2,56 KG
VERIF.	Jean Galassi				

P-000422

BMC
SEU NEGÓCIO EM M OVIMEN TO

DES. Nº **REFORÇO DO PESCOÇO 04** A3

ESCALA:1:20 FOLHA 1 DE 1

DESENHO E DIREITOS AUTORAIS PERTENCENTE A BMC CARRETAS